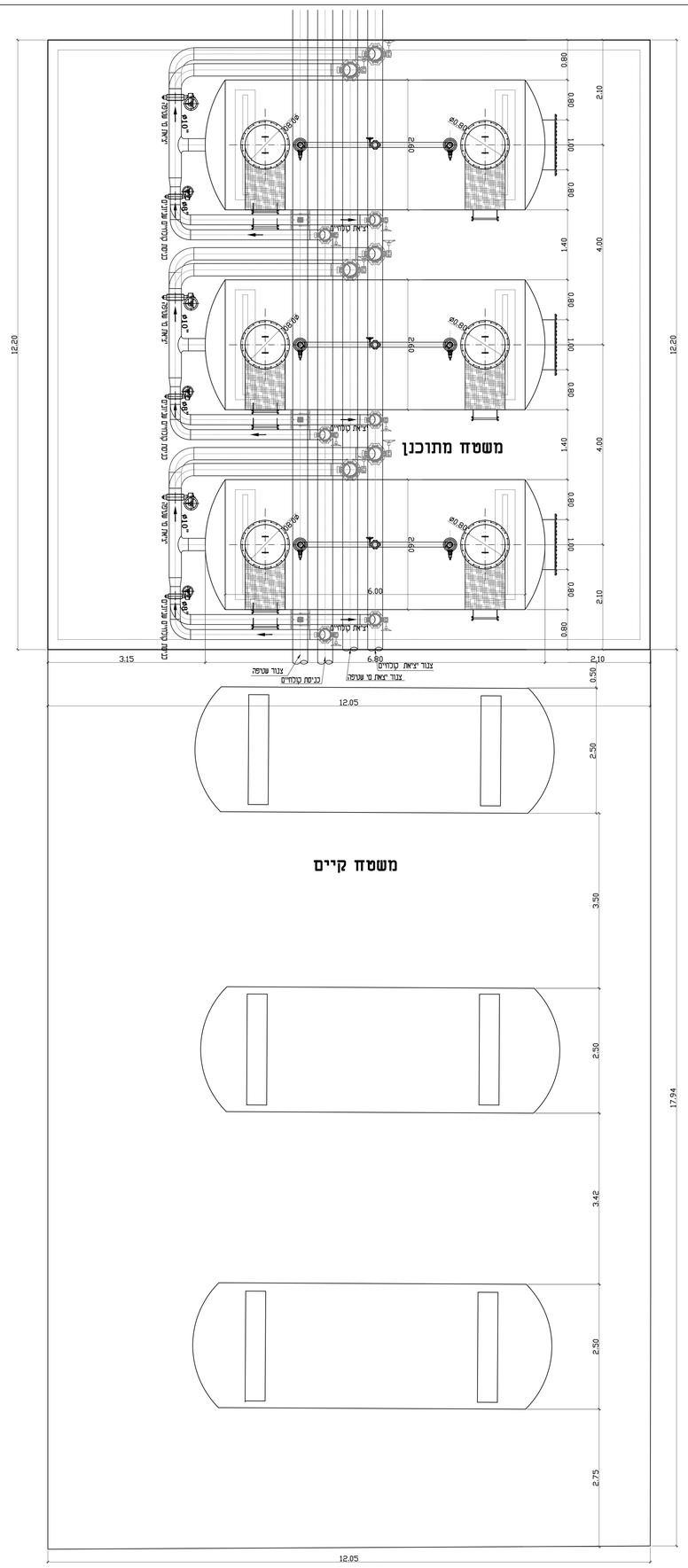

תוכנית

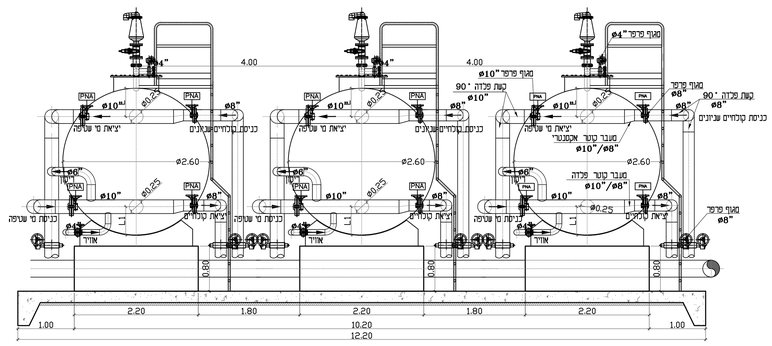

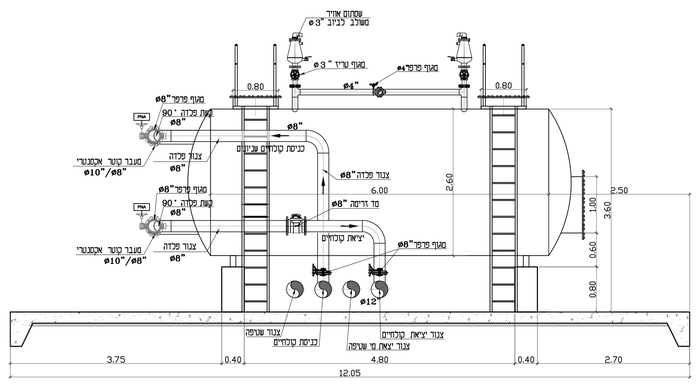

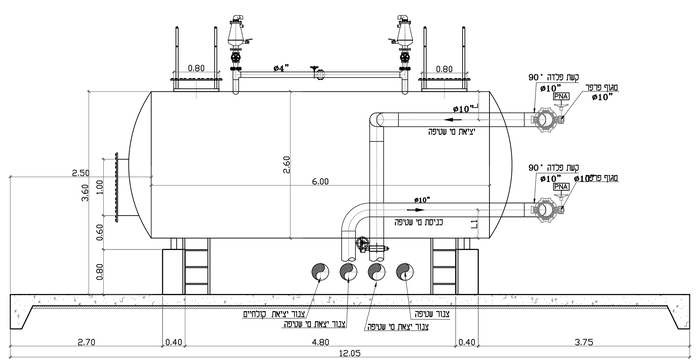

שינוי מס'	מתאריך	תאור השינוי	שרטט	אומדה	בני
1	24.08.25	כמסרד		אומדה	בני
					אשר

המבצע אחראי לבדיקת המידות וכהתאמתן במקום.
עליו להודיע למתכנן על כל טעות או אי-התאמה.
אין לקבוע מידות על ידי מדידה בשרטוט.
אין לעשות כל שמוש בתכנית זו אי ברעיונות
הכלולים בה כלא אשור בכתב מאת המתכנן.

ת.ל.מ מהנדסים (ג.מ) בע"מ
רח'הוזמה 2 ערת כרמל מיקוד: 39032 ת.ד. 2065 מיקוד: 39120 טל: 04-8509595 פקס: 04-8509596

הפקוח:
מט"ש רמת שרון

הוכן עבור:

שרונים תשתיות מים וביוב

שם הפרויקט:
הרחבת מתקן טהור שפכים

התוכנית:
מסנני לחץ
תוכנית

שרטט:	קובץ: DWG מסני לחץ 2648-50-06_מתקנים\הרחבת מטש רמת שרון\רמת השרון-P:\TELEM\BENNY\				
תכנן: אומדה / בני	קנה מידה: 1:50	תאריך: 01.21	עיני מס': 1	תכנית מס': 50-06	עבודה מס': 2648
אשר: בני					
כעיון		כאישור	כמסרד 24.08.25	כביצוע	

P:\telem\benny\2648\50-06 מסני לחץ.dwg, 2025/08/26 12:35:49 מנהל מערכות מים וביוב